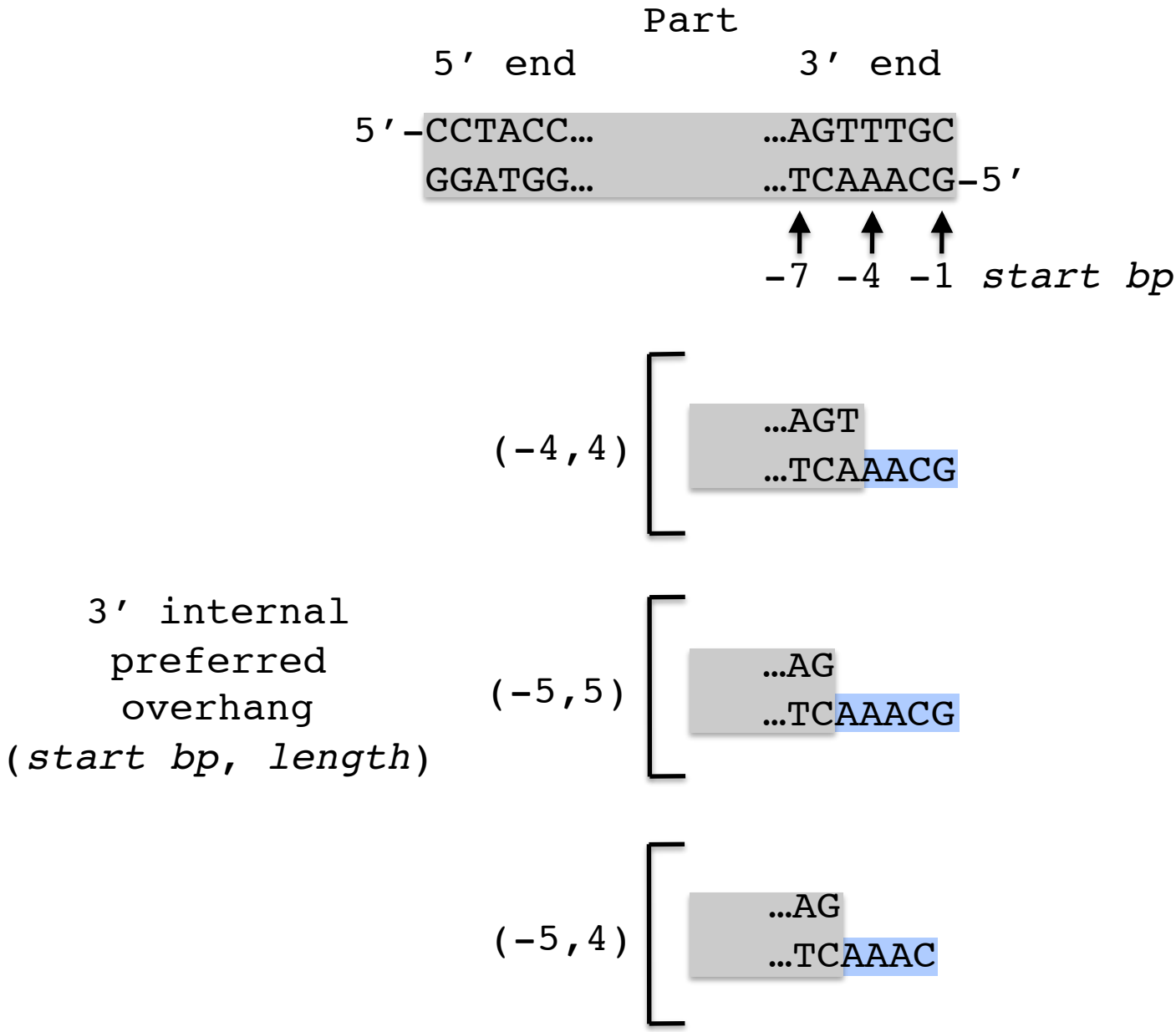
Part
5′ end
3′ end
5′-CCTACC…
GGATGG…
…AGTTTGC
…TCAAACG-5′
-7 -4 -1 start bp
(-4,4)
…AGT
…TCAAACG
3′ internal
preferred
overhang
(start bp, length)
(-5,5)
…AG
…TCAAACG
(-5,4)
…AG
…TCAAAC